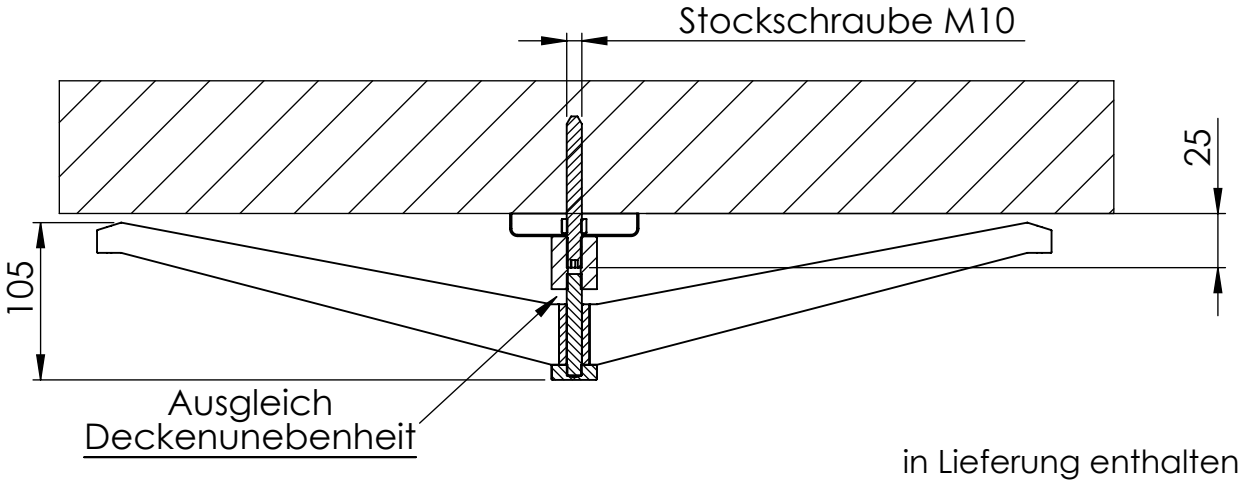

in Lieferung enthalten:

1 Stockschraube M10x 80
1 Stockschraube M10x120
1 Stockschraube M10x160
1 Mutter M10
1 Dübel 14x76
4 Stromkabelführungs-Ringe
3 Kabelklemmen
(Seillänge je 1,5 m)

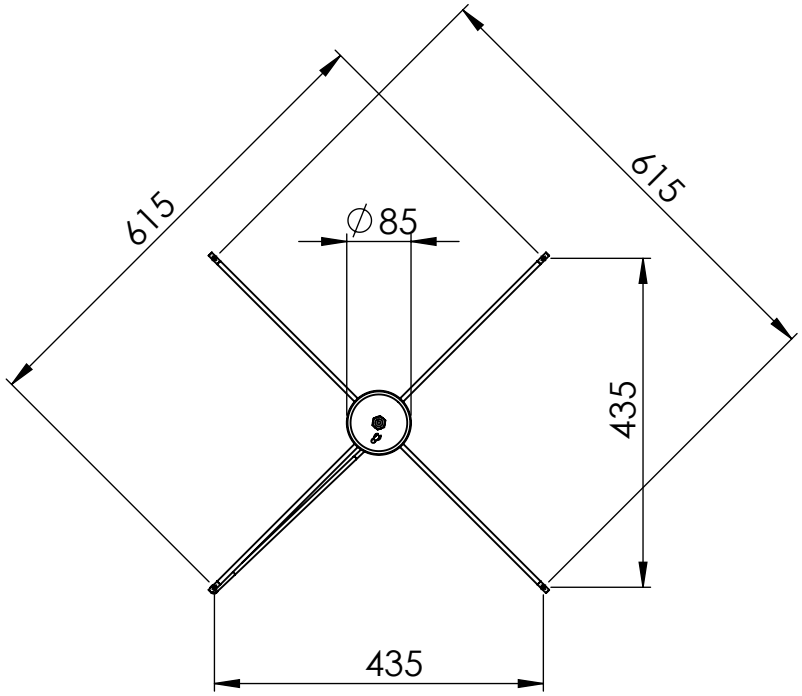

A (1 : 5)
eine Bohrung für
Deckenbefestigung

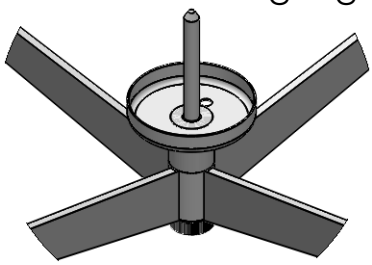

B (1 : 2)

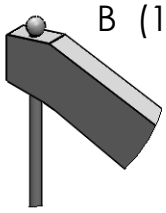

keine Befestigung
an der Decke,
nur Aufhängung für Seile

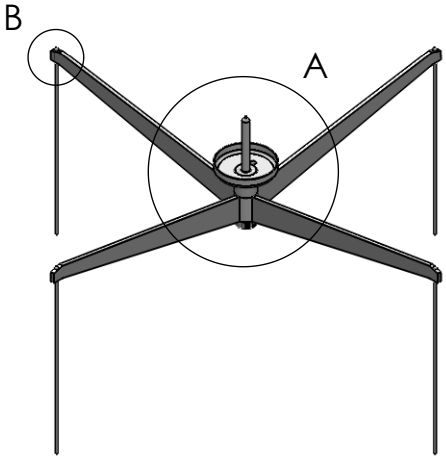

	NAME	DATUM	BENENNUNG:
GEZEICHNET	I.Kreis	16.04.2013	LUMAIR Ø60 Deckenbefestigung
GEPRÜFT			
WERKSTOFF:			

EMB Edelstahl Möbel Beck
Brückenstraße 11
74219 Möckmühl-Züttlingen
www.emb-edelstahlmoebel.de

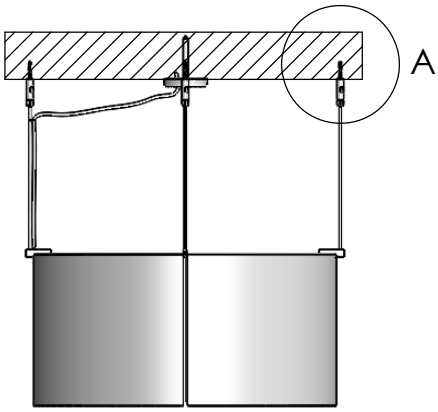

A (1 : 2)

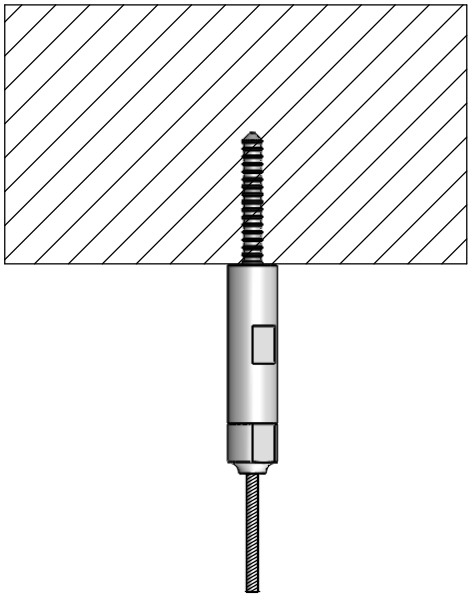

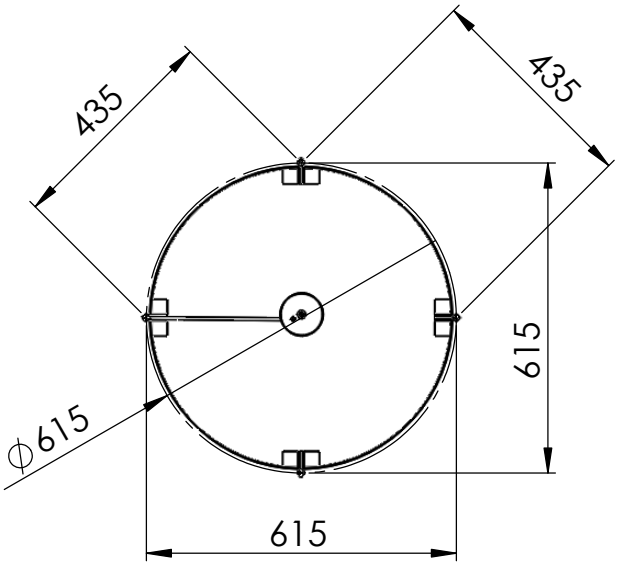

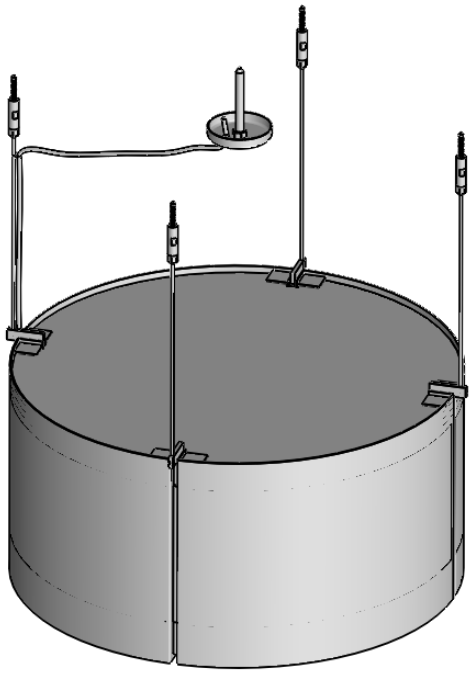

EMB Edelstahl Möbel Beck Brückenstraße 11 74219 Möckmühl-Züttlingen www.emb-edelstahlmoebel.de		NAME	DATUM
	GEZEICHNET	I.Kreis	09.08.2017
	GEPRÜFT		
	WERKSTOFF:		

BENENNUNG:

LUMAIR Ø60 Deckenbefestigung ohne Deckenkreuz